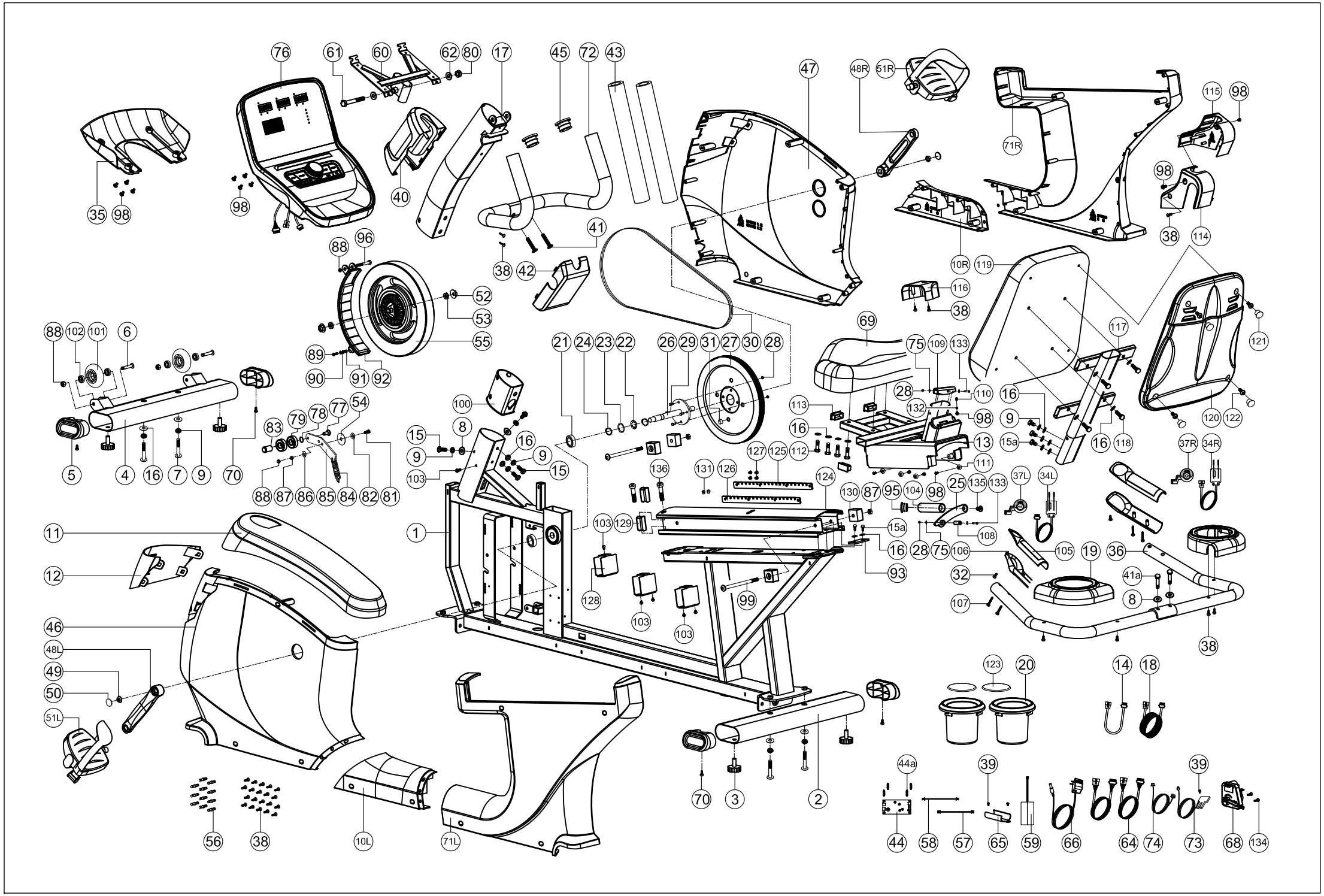

76
61
60
62
80
17
45
72
43
47
48R
51R
115
98
71R
35
98
98
40
41
38
42
38
114
88
96
10R
119
116
38
52
53
55
69
117
121
88
102
101
6
89
90
91
92
21
24
23
22
26
29
31
27
30
28
75
109
133
28
110
16
113
132
98
9
120
122
100
83
79
78
77
54
15
8
16
9
16
13
15a
16
118
5
4
16
7
9
70
9
15
103
127
125
112
111
37R
34R
88
87
86
85
84
82
81
136
131
126
124
130
87
95
104
98
25
135
133
37L
34L
11
1
103
129
15a
108
12
16
28
75
106
105
19
36
93
32
41a
128
99
107
8
46
103
103
38
48L
49
50
51L
123
20
14
18
70
3
2
44a
39
39
56
38
10L
71L
44
58
57
65
59
66
64
74
73
68
134